Nicht tolerierte Maße	
ohne Dezimalstellen	1 Dezimalstelle
±0,5	±0,1
2 Dezimalstellen	
±0,02	

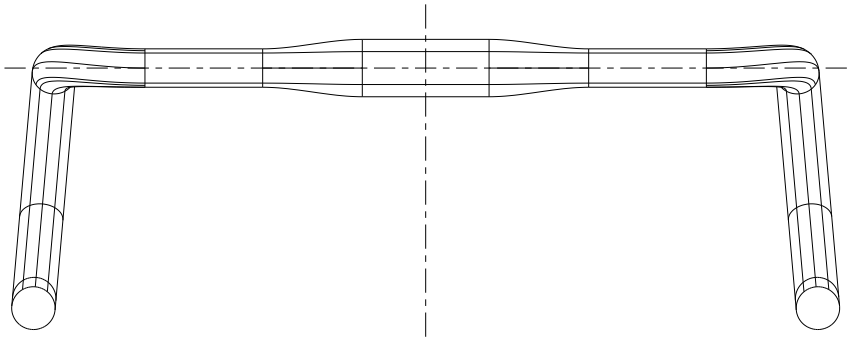

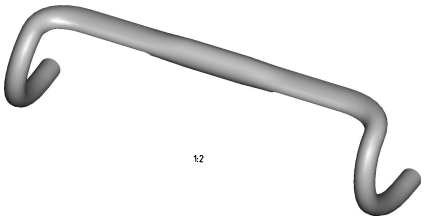

1:2

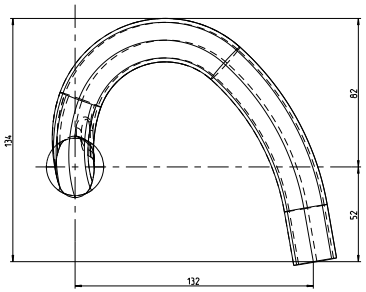

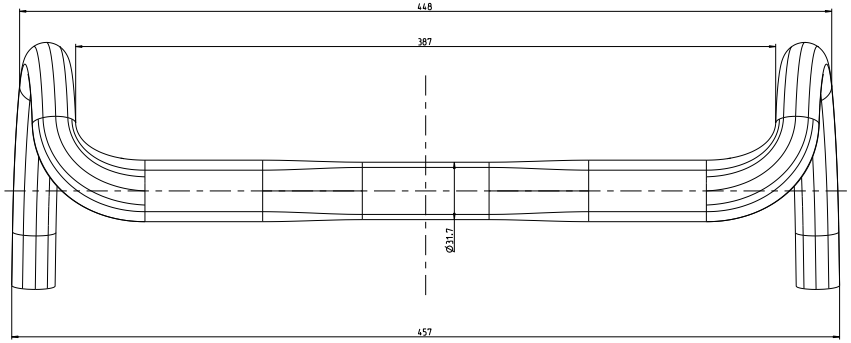

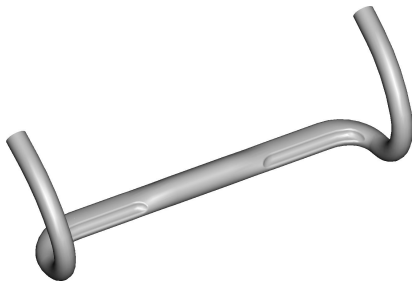

1:2

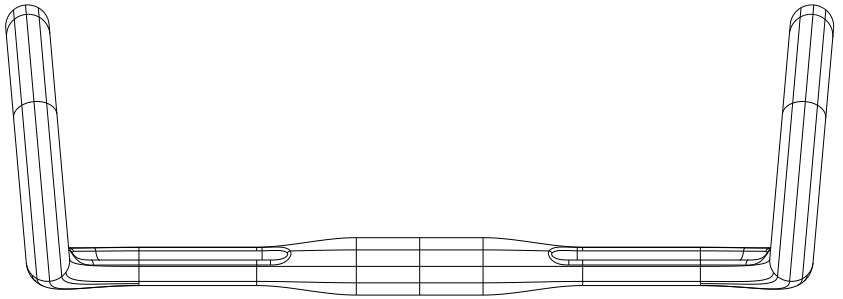

Druckdatum	Freigabe
11.10.13	K.S.

Bemerkung	Name	Datum

1291-01

Allg. Formschrange				
Unbemaßte Radien				
Unbemaßte Wanddicken				
Gewicht				
Gußfreiheitstoleranz	Änderungsindex / Änderungsbeschreibung		Datum	Bearbeiter
Allgemeintoleranz	Gezeichnet: K.S.	Datum: 11.10.13	Werkstoff/Material	Maßstab 1:1
	Benennung: Lenker H145		Modell-Nr.: Lenker	Zeichn.Nr.: H145 / H155
				Blatt: 1/1

NÄRER Werkstätten Formenbau